Electrolux PROFESSIONAL

# Standard nerezový program Pracovní stůl 1400mm, bez zadního límce, na kolečkách

**POL. #:**

**MODEL #:**

**PROJEKT #**

**SIS #**

**AIA #**



**132836 (TG1400PR)** PRACOVNÍ STŮL,BEZ LÍMCE, KOLEČKA, 1400MM

## Zkrácená specifikace

**Položka č.**

Pracovní deska z ušlechtilé nerez oceli AISI 304,1mm, je opatřena hluk tlumícím materiálem, se zahnutými rohy a je zesílena vodovzdornou, nehořlavou deskou. Nerezové AISI 304 čtvercové nohy 40x40 mm na kolečkách.

**SCHVÁLENO:**

## Hlavní funkce a vlastnosti

- Výška stolu je 900 mm s kolečky pro dokonalé vyrovnání se všemi ostatními stoly a zařízeními a pro snadnou manipulaci s nádobami a hrnci v kuchyni.
- Vhodný pro umístění v kuchyni jako volně stojící nebo záda na záda.
- Ke stolu lze objednat zásuvky 400mm nebo 600mm (extra příslušenství); konstrukce zásuvky umožňuje přidání dalších zásuvek pod první horní zásuvku a vytvořit sadu 2, 3 a 4 zásuvek dle požadavků zákazníka.
- Umístěno na 4 otočných kolečkách (2 z toho s brzdou)
- Konstrukce stolů je testována na pevnost, stabilitu a spolehlivost.

## Konstrukce

- Pracovní deska sendvičové konstrukce je 50 mm vysoká, vyrobená z ušlechtilé nerez oceli AISI 304 10/10, opatřena hluk tlumícím materiálem, se zahnutými rohy pro ochranu pracovníků kuchyně a je zesílena vodovzdornou deskou.
- Stoly lze doplnit bohatou nabídkou extra příslušenství: zásuvkami o šířce 400mm (vhodné pro GN) či 600mm, sadami 4 zásuvek, spodní policí, třístranným rámem nebo sadou otočných koleček.
- Spodní plné police o síle 40mm (extra příslušenství) rovněž vyrobeny z nerez oceli AISI 304 se snadnou a rychlou montáží jsou umístěny 200mm od podlahy pro snadné čištění pod policí. Pro instalaci sady 4 zásuvek je třeba objednat i spodní polici.
- Čtvercové nohy z uzavřených profilů 40x40 mm z nerez oceli AISI 304 s možností výškové úpravy.
- Pracovní deska vespod s připravenými otvory pro montáž nohou bez použití šroubů k usnadnění instalace.
- K dispozici bohatá nabídka vodovodních baterií (extra příslušenství), které splní veškeré požadavky.
- Zadní zvýšený límec 100mm s oblým hygienickým rohem s rádiusem 10mm, 13mm silný určený k umístění ke zdi.

## Extra příslušenství

- Spodní police k pracovnímu/mycímu stolu 1400 mm. PNC 855146 ❑
- 3-stranný spodní rám ke stolu 1400mm. PNC 855153 ❑
- Zásuvka pro GN1/1, max. H=100mm, 400mm. PNC 855280 ❑
- Zásuvka 600x650 mm. PNC 855281 ❑
- Dodatečná zásuvka 600x600mm, max. H=100mm (pro sestavení sady 2, 3 a 4 zásuvek). PNC 855295 ❑
- Dodatečná zásuvka GN1/1 (pro sestavení sady 2, 3 a 4 zásuvek), 400mm. PNC 855298 ❑

# Standard nerezový program
# Pracovní stůl 1400mm, bez zadního límce, na kolečkách

Zepředu

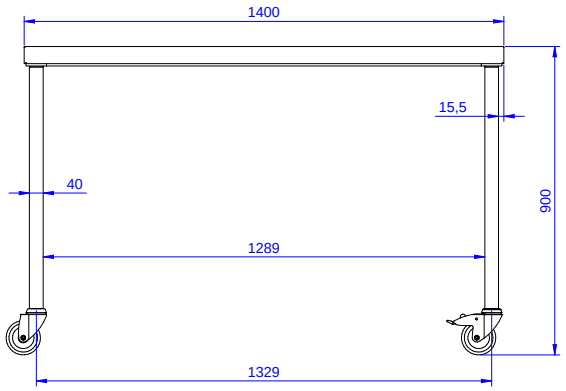


Boční

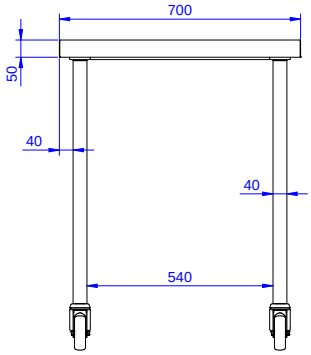


Shora

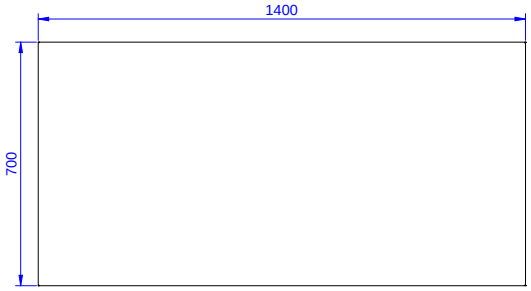


## Hlavní informace

| | |
|---|---|
| **Vnější rozměry, Šířka 132836 (TG1400PR)** | 1400 mm |
| **Vnější rozměry, Hloubka** | 700 mm |
| **Vnější rozměry, Výška** | 900 mm |
| **Síla pracovní desky** | 50 mm |
| **Netto váha:** | 33 kg |



Společnost si vyhrazuje právo provádět změny v produktech bez předchozího upozornění. Všechny informace byly správné v době tisku.

2026.11.20